潮来市立図書館　館内MAP

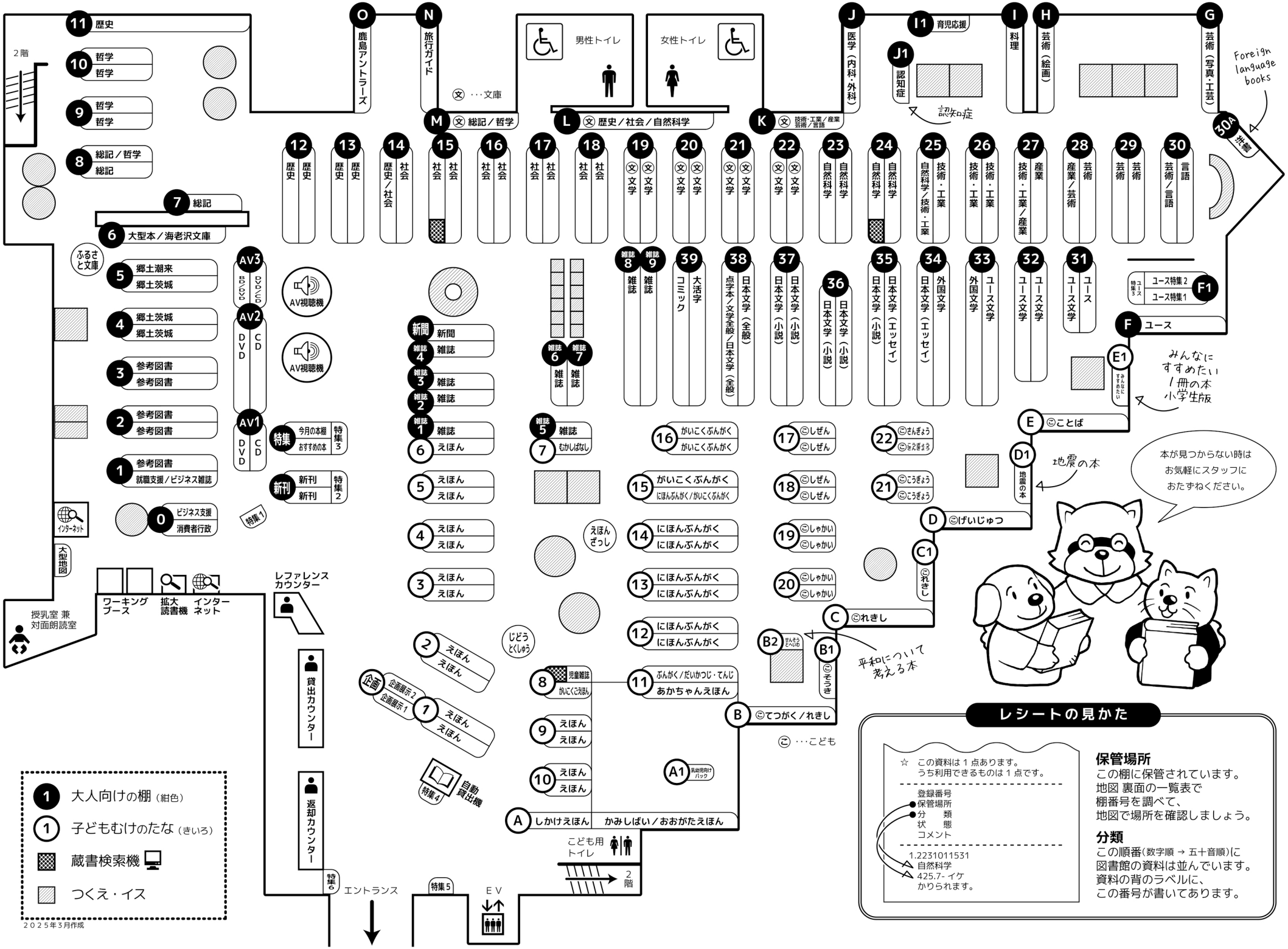

レシートの見かた

☆ この資料は 1 点あります。
うち利用できるものは 1 点です。

登録番号
保管場所
分　類
状　態
コメント

1.2231011531
自然科学
425.7- イケ
かりられます。

保管場所
この棚に保管されています。
地図 裏面の一覧表で
棚番号を調べて、
地図で場所を確認しましょう。

分類
この順番(数字順 → 五十音順)に
図書館の資料は並んでいます。
資料の背のラベルに、
この番号が書いてあります。